1/2 korg för 17 liter kapacitet, gas- och elektrisk fritös

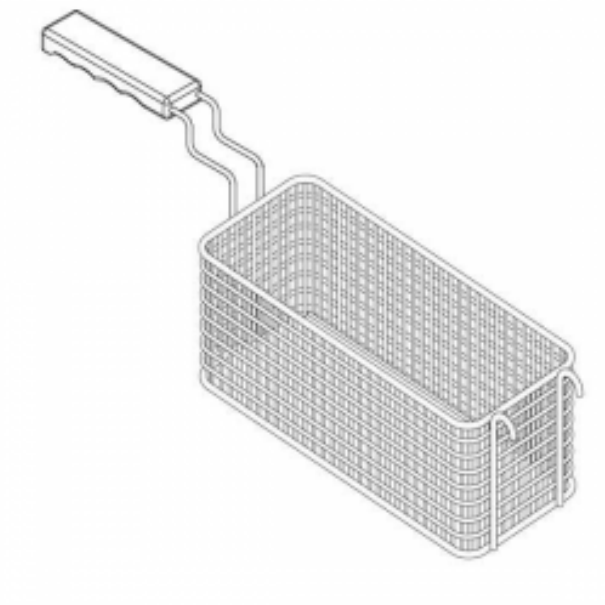

Product price:

608,00 kr Ex.Moms

Product codes:

Reference: VC12FRE17
EAN13: -
UPC: -

Product features:

Serie: SERIES 700 EVOLUTION
Höjd: 120
Bredd: 146
Djup: 310
Vikt: 1
Kolli: 1
Tillförsel: neutral

Product short description:

1/2 korg för 17 liter kapacitet, gas- och elektrisk fritös