Barkylbänk för kaffemaskiner i rostfritt stål, 2000x700 mm

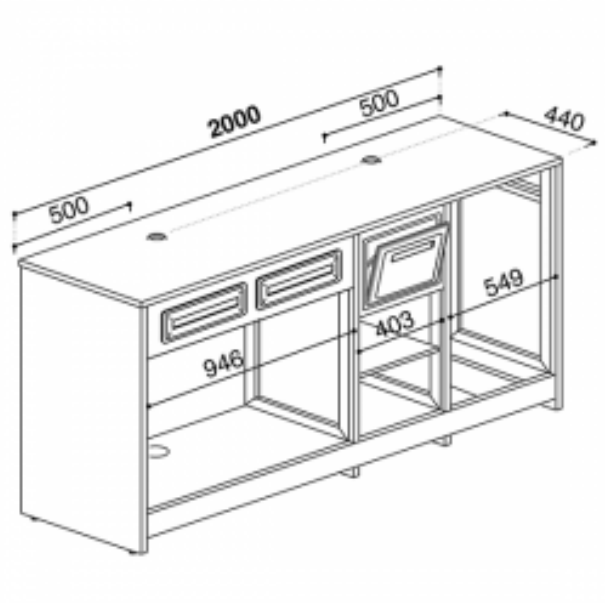

Product price:

31 787,00 kr Ex.Moms

Product codes:

Reference: EX101389
EAN13: -
UPC: -

Product features:

Höjd: 1100
Bredd: 2000
Djup: 700
Kolli: 1
Tillförsel: neutral

Product short description:

Balkylbänk för kaffemaskiner i rostfritt stål, 2000x700 mm